存卷

檔　　號：
保存年限：

經濟部標準檢驗局　書函

機關地址：100026臺北市中正區濟南路1段4號
聯絡人：鄭力賓
聯絡電話：02-23431700#3725
電子郵件：ben.cheng@bsmi.gov.tw

（郵遞區號）
（地址）
受文者：如行文單位

發文日期：中華民國115年7月7日
發文字號：經標檢驗字第11540007680號
速別：普通件
密等及解密條件或保密期限：
附件：

主旨：有關本局115 年6月29日召開之「115 年第1次化性檢測技術一致性研討會」，會議紀錄已公布於本局網頁「化性檢測技術一致性會議」專區(https://reurl.cc/VMeabN)，請自行下載參閱，請查照。

正本：台灣檢驗科技股份有限公司、桂田技術顧問有限公司、財團法人台灣商品檢測驗證中心、汎美檢驗科技有限公司、財團法人塑膠工業技術發展中心、財團法人台灣玩具暨生活用品研發檢測中心、台灣塗料工業同業公會研究發展檢驗室、財團法人金屬工業研究發展中心、全國公證檢驗股份有限公司、財團法人鞋類暨運動休閒科技研發中心、美商通用檢驗科技股份有限公司台灣分公司台北實驗室陳小姐、標準檢驗科技股份有限公司台北實驗室蔡先生、經濟部標準檢驗局標準組、經濟部標準檢驗局檢驗行政組、經濟部標準檢驗局綜合企劃組、經濟部標準檢驗局所屬各分局
副本：

裝 訂 線

115 年第 1 次化性檢測技術一致性研討會會議紀錄

一、開會時間：115 年 6 月 29 日(一) 上午 9 時 30 分

二、開會地點：本局第四會議室（實體併視訊會議）

三、主持人：李簡任技正瑋埕　　紀錄：鄭力賓

四、出席人員：詳如簽名冊及視訊會議出席人員名冊

五、討論議題：

議題一：檢驗技術組提案

案由： 木製板材參考範例一致性討論。因應 115 年 4 月 15 日公告修正之「木製板材類商品檢驗作業規定」，更新「普通合板」、「複合木質地板」及「裝修用集成材」申請書及技術文件填寫範例內容，如附件 1 至 6。

說明： 因應 115 年 4 月 15 日公告修正之「木製板材類商品檢驗作業規定」，更新「普通合板」、「複合木質地板」及「裝修用集成材」申請書及技術文件填寫範例內容，如附件 1 至 6。

決議：

(一)因型式認可證書申請階段，商品尚未流通進入市場，相關「製造商/進口商/委製商」、「國外製造商/國外委製商之外文名稱」、「主要成分或材料」等 3 項無須依商品標示法標示。有關文件填寫範例檢附如附件 1 至 6，供各界參考使用。

(二)有關耐燃合板證書型式登載格式為：

「厚度,甲醛釋出量符號,耐燃等級, 國別」。

議題二：臺南分局提案

案由：太陽眼鏡鎳釋出量測試部位確認。

說明：舊版國家標準：15067：2012 第 5.5 節，依 EN1811 作測試時，直接

並長期接觸皮膚之金屬及組合材料，其鎳之釋放量每週須小於 0.5 $\mu g/cm^2$。又國家標準 15555：2012 第 3 節，長期配戴接觸皮膚的金屬組配件與接合成眼鏡架須進行鎳釋出試驗，其試驗結果鎳釋出量每週須低於 0.5 $\mu g/cm^2$。

另依據 107 年 12 月 3 日物性一致性會議議題十決議：「鏡腳或鏡框其中一個部位為金屬材質，應認定為金屬框鏡腳有機會長期接觸的部位。故對太陽眼鏡若具「金屬製鼻墊」，是否須檢測鎳釋出量提請討論。

決議：

(一)太陽眼鏡公告檢測標準為 CNS 15067 (106 年版)，依該標準明確指出長時間與皮膚接觸之金屬鎳釋出量須遵守特定化學物質限制之相關規定。

(二)以上國家標準引用試驗方法為參照 ISO 12870 之 4.2.3，該節次明訂要求金屬鼻墊屬檢測範疇。

(三)太陽眼鏡鼻墊及鏡腳若為金屬且與人體長時間接觸，爰依標準規定皆須執行鎳釋出量檢測。

議題三：臺中分局提案

案由：旅行箱底部輔助裝置是否應執行裝載試驗。

說明：市面上有旅行箱於底部設置輔助搬運裝置，該裝置因類似手把功能但未穿透，因此該裝置屬輔助搬運功能，非手把實質功能。提起討論該裝置是否屬手把裝置以認定是否需執行裝載試驗。

決議：旅行箱底部如設有輔助搬運裝置但不具穿透孔洞則無需執行裝載試驗，惟需另檢附技術文件供本局審查；相反地，以上輔助搬運裝置若設有穿透孔洞且宣稱具手把功能則需執行裝載試驗。

六、臨時動議：無。

七、散會：上午 10 時 45 分。

附件1

範例

經濟部標準檢驗局商品型式認可申請書

Application Form for the Type Approval of Product

申請日期：
Date of Application

受理編號：
Application No.

一、申 請 人
Applicant

公司或營業所名稱：OOOOO公司
Company/Business

地址：OOOOOOOOOOOOOOOOOOOO
Address

負 責 人：OOO（簽章）統一編號：OOOOOOOO
Person in charge (Signature) Uniform No.

聯絡人：OOO 電話號碼：OO-OOOOOOOO 傳真號碼OO-OOOOOOOO
Contact person Telephone No. Fax No.

電子郵件：OOOO@ OOO.OOO.OO
E - mail address

二、生產廠場
Factory

廠場名稱：OOOOO、OOOOO（此項可省略）
Factory name

廠 址：OOOOO、OOOOO（此項可省略）
Factory Address

三、產品名稱

（一）商品分類號列：44XX.XX.XX.XX.X-C （可至本局商品檢驗業務申辦服務系統查詢，網址：https://civil.bsmi.gov.tw/bsmi_pqnc/#/uqi6103f）
C.C.C. Code

（二）中文名稱：普通合板 （請依CNS 1349 標準中文名稱填寫）
Chinese Name

（三）英文名稱：Plywood （請依 CNS 1349 標準英文名稱填寫，注意大小寫）
English Name

（四）型 式：30 mm, F3, 日本 （請以厚度, 甲醛釋出量 Fx, 生產國別之格式，依產品實際狀況填寫）
Type

（五）系 列：15 mm, 4 mm
Series

（六）試驗室編號：（請依型式試驗報告上之試驗室編號填寫）
Laboratory No.

（七）試驗報告編號：（請依型式試驗報告上之試驗室報告編號填寫）
Test Report No.

四、申請類別（請依實際申請類別填寫）

☑ （一）新申請案（申請人代碼：XXXXX）（請依實際識別號碼填寫）
New application (Applicant Code)

☐ （二）變更申請案（原證書號碼：　　）
Application for changes (Original Certificate No..)

- ☐ 1.增列系列 Addition of series
- ☐ 2.延展申請案 Extension of the validity period
- ☐ 3.補換發證書 Reissue of the Certificate
- ☐ 4.其他 Others

以下各欄由受理單位填寫
The following table will be filled by the

五、應繳費用：

收費類別	每一型式審查費	系列	證書延展	證照費
金 額	☐ 3,500	☐ 2,000	☐ 2,000	☐ 500
收款單號碼				
收費章				

經辦人： 科(課)長：

TAF-02

附件2

商品型式試驗型式分類表

(適用層積材類、合板類、木質地板類、中密度纖維板及粒片板)

申請人：OOOOO 公司　　申請日期：OO 年 OO 月 OO 日

聯絡人：OOO

聯絡電話：OO-OOOOOOOO

聯絡地址：OOOOOOOOOOOOOOOOOOOO

電子郵件或傳真：OOOO@ OOO.OOO.OO 或 OO-OOOOOOOO

一、型式分類

(一)參考貨品分類號列：44XX.XX.XX.XX.X-C (合板類號列末碼為 C，須與型式認可申請書相符)

(二)中文名稱：普通合板 (須與 CNS 1349標準中文名稱相符)

(三)英文名稱：Plywood (須與 CNS 1349標準英文名稱相符，注意大小寫)

(四)適用之國家標準：CNS 1349

(五)生產國別：日本 (須與型式認可申請書相符)

(六)甲醛釋出量標示符號：F3 或 F_3 (須與型式認可申請書及型式試驗報告相符)

(七)耐燃等級（不具耐燃性者免填）：無 (請依產品實際狀況填寫)

(八)主型式

厚度：30 mm (須與型式認可申請書及型式試驗報告相符)

(九)系列型式

厚度：15 mm, 4 mm (須與型式認可申請書及型式試驗報告相符)

二、技術文件檢核表（型式試驗應依試驗產品分別檢具下列文件一式3份）

☑規格一覽表【商品構造（含構成斷面圖）及組成材料（含表面加工材料)】

☑商品四×六吋以上（厚度具尺規之成品）彩色照片。

☑製程概要（具有耐燃性者含耐燃處理概要)。

☑中文標示樣張。

☑樣品：

1.層積材類：每一主型式及須執行甲醛釋出量試驗之系列型式，至少各取二支【每支須可於長度方向距端部五公分以上部位，保持橫斷面尺度狀態下，採取試片表面積四百五十平方公分（兩橫斷面除外）之試片二片】。

2.合板類：每一主型式及須執行甲醛釋出量試驗之系列型式，至少各取二張【每張須可裁製一五〇毫米（長）× 五〇毫米（寬）之長方形試片，其橫切面及表底面之合計面積在一千八百平方公分以上之最少片數× 二組】。具有耐燃性者，另取面積為一〇〇毫米×一〇〇毫米之樣品三片執行耐燃性試驗。

3.木質地板類：每一主型式及須執行甲醛釋出量試驗之系列型式，至少各取二張【每張須於中央部分採取一五〇毫米（長）× 五〇毫米（寬）× 一〇片× 二組】。特殊較小規格無法依前述尺寸裁製完成者，得洽經試驗室研討後，另行辦理。

4.中密度纖維板及粒片板：每一主型式及須執行甲醛釋出量試驗之系列型式，至少各取二張【每張可採取全表面積約一千八百平方公分之試片二組】。具有耐燃性者，另取面積為一〇〇毫米×一〇〇毫米之樣品三片執行耐燃性試驗。

註：規格一覽表及照片應依據型式分類之順序排列，並註明其厚度。

(一)：規格一覽表 (請依據型式分類之順序排列，並註明其厚度)

【商品構造（含構成斷面圖）、組成材料（含表面加工材料）】

厚度(mm)	組成材料(含表面加工材料)
30	桉木
15	桉木
4	桉木

斷面圖: (送指定試驗室檢驗之型式皆須以斷面圖表示，本例僅主型式30 mm 及系列型式4 mm 送指定試驗室進行型式試驗，故僅須繪製30 mm 及4 mm 之斷面圖)

主型式 30 mm

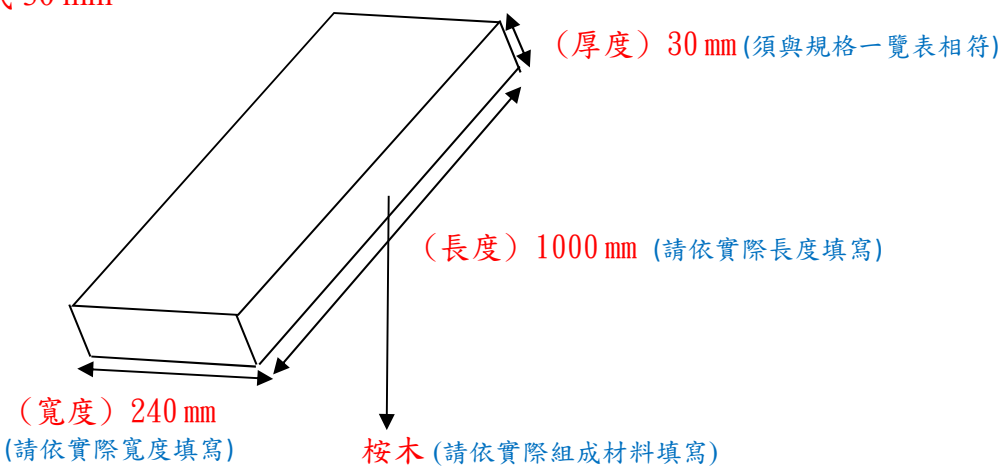

系列型式4 mm

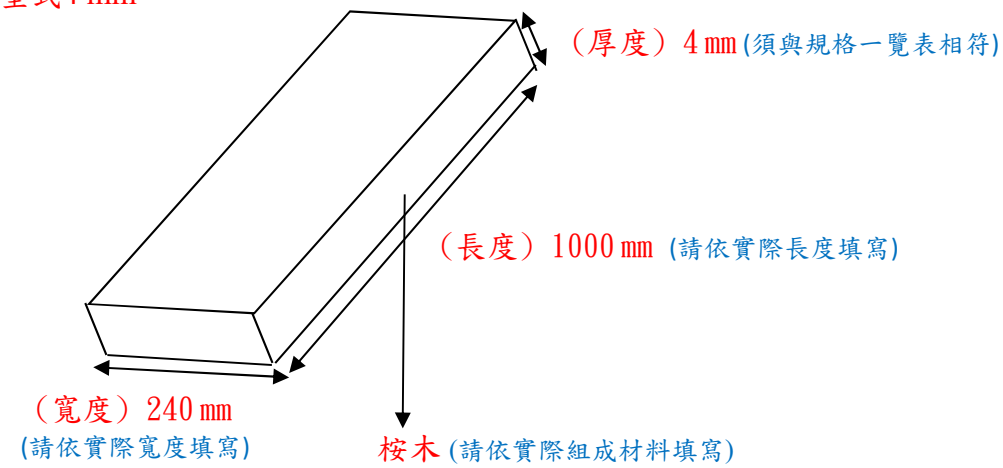

(二)：4x6吋以上（厚度具尺規之成品）彩色照片

(證書上所有型式具尺規之照片，請依據型式分類之順序排列，並註明其厚度。厚度需符合 CNS 1349表2之尺度許可差)

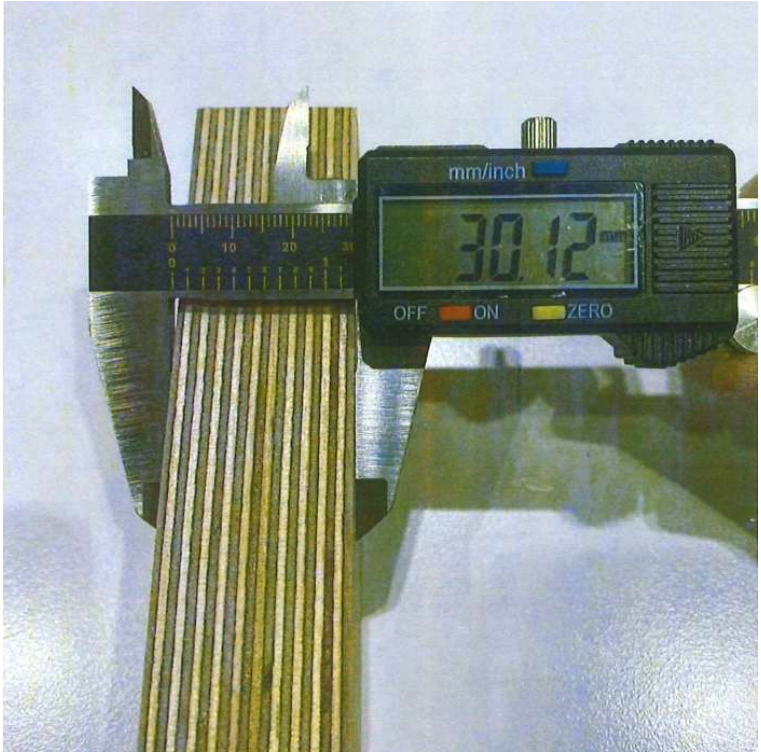

主型式：30 mm

系列型式：15 mm

系列型式：4 mm

(三)：製程概要

原料→OO→OO→OO→OO→OO→OO→成品

(請依產品實際製程填寫，具有耐燃性者含耐燃處理概要)

(四)：中文標示樣張

本體標示

1. 品名：全單板合板

2. 原產地 ：日本 (須與型式認可申請書相符)

3. 甲醛釋出量： F3 (可簡寫，須與型式認可申請書及型式試驗報告相符)

4. 製造廠商(或進口商)名稱、地址或商標：

   製造廠商/進口商：OOOOOOO 公司

   地址：OOOOOOOOOOO

5. 製造年月或批號：OO 年 OO 月或 批號：OOOOOO (請依實際狀況填寫)

6. 商品檢驗標識：

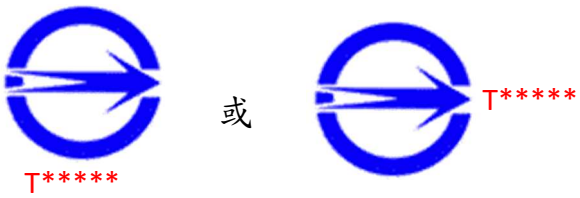

(如已知指定代碼，則*****須填入指定代碼)

外包裝標示

1. 品名及層數：21 層全單板合板 (請參考 CNS 1349 第 8 節(a)，依產品實際狀態標示)

2. 樹種與切削方法：桉木，旋切 (僅須標示面板之樹種與切削方法，請參考 CNS 1349 第 4.2 節，依產品實際切削方法標示)

3. 尺度 ：30 mm × 240 mm × 1000 mm (依厚度、寬度、長度順序標示，須與前述主型式之規格一覽表及斷面圖之尺度一致)

4. 膠合性能：TYPE I (請參考 CNS 1349 第 6.2 節，依產品膠合性能試驗結果，標示膠合性能等級符號)

5. 甲醛釋出量： F3 (平均值 1.5 mg/L 以下，最大值 2.1 mg/L 以下) (不可簡寫，須與型式認可申請書及型式試驗報告相符)

6. 防蟲處理：無 (請參考 CNS 1349 第 8 節(f)，依產品實際使用之防蟲藥劑種類填寫)

7. 製造年月或批號：OO 年 OO 月或 批號：OOOOOO (請依實際狀況填寫)

8. 原產地 ：日本 (須與型式認可申請書相符)

9. 商品檢驗標識：

(如已知指定代碼，則*****須填入指定代碼)

10.報驗義務人名稱及地址

報驗義務人名稱：OOOOOOO 公司

地址：OOOOOOOOOOOOOOOOOOOO

附件3

範例

經濟部標準檢驗局商品型式認可申請書

Application Form for the Type Approval of Product

申請日期：
Date of Application

受理編號：
Application No.

一、申 請 人
Applicant

公司或營業所名稱：OOOOO公司
Company/Business

地址：OOOOOOOOOOOOOOOOOOOO
Address

負 責 人：OOO（簽章）統一編號：OOOOOOOO
Person in charge (Signature) Uniform No.

聯絡人：OOO 電話號碼：OO-OOOOOOOO 傳真號碼OO-OOOOOOOO
Contact person Telephone No. Fax No.

電子郵件：OOOO@ OOO.OOO.OO
E - mail address

二、生產廠場
Factory

廠場名稱：OOOOO、OOOOO（此項可省略）
Factory name

廠 址：OOOOO、OOOOO（此項可省略）
Factory Address

三、產品名稱

（一）商品分類號列：44XX.XX.XX.XX.X-E（可至本局商品檢驗業務申辦服務系統查詢，網址：https://civil.bsmi.gov.tw/bsmi_pqnc/#/uqi6103f）
C.C.C. Code

（二）中文名稱：複合木質地板（請依CNS 11342標準中文名稱填寫）
Chinese Name

（三）英文名稱：Composite wood flooring（請依 CNS 11342 標準英文名稱填寫，注意大小寫）
English Name

（四）型 式：19 mm, F3, 日本（請以厚度, 甲醛釋出量 Fx, 生產國別之格式，依產品實際狀況填寫）
Type

（五）系 列：14 mm, 12 mm
Series

（六）試驗室編號：（請依型式試驗報告上之試驗室編號填寫）
Laboratory No.

（七）試驗報告編號：（請依型式試驗報告上之試驗室報告編號填寫）
Test Report No.

四、申請類別（請依實際申請類別填寫）

☑（一）新申請案（申請人代碼：XXXXX）（請依實際識別號碼填寫）
New application (Applicant Code)

☐（二）變更申請案（原證書號碼：　　）
Application for changes (Original Certificate No..)

- ☐ 1.增列系列 Addition of series
- ☐ 2.延展申請案 Extension of the validity period
- ☐ 3.補換發證書 Reissue of the Certificate
- ☐ 4.其他 Others

以下各欄由受理單位填寫
The following table will be filled by the

五、應繳費用：

收費類別	每一型式審查費	系列	證書延展	證照費
金 額	☐ 3,500	☐ 2,000	☐ 2,000	☐ 500
收款單號碼				
收費章				

經辦人： 科(課)長：

TAF-02

附件4

商品型式試驗型式分類表

(適用層積材類、合板類、木質地板類、中密度纖維板及粒片板)

申請人：OOOOO 公司　　申請日期：OO 年 OO 月 OO 日

聯絡人：OOO

聯絡電話：OO-OOOOOOOO

聯絡地址：OOOOOOOOOOOOOOOOOOOO

電子郵件或傳真：OOOO@ OOO.OOO.OO 或 OO-OOOOOOOO

一、型式分類

(一)參考貨品分類號列：44XX.XX.XX.XX.X-E (複合木質地板類號列末碼為 E，須與型式認可申請書相符)

(二)中文名稱：複合木質地板 (須與 CNS 11342標準中文名稱相符)

(三)英文名稱：Composite wood flooring (須與 CNS 11342標準英文名稱相符，注意大小寫)

(四)適用之國家標準：CNS 11342

(五)生產國別：日本 (須與型式認可申請書相符)

(六)甲醛釋出量標示符號：F3 或 F_3 (須與型式認可申請書及型式試驗報告相符)

(七)耐燃等級（不具耐燃性者免填）：無 (請依產品實際狀況填寫)

(八)主型式

厚度：19 mm (須與型式認可申請書及型式試驗報告相符)

(九)系列型式

厚度：14 mm, 12 mm (須與型式認可申請書及型式試驗報告相符)

二、技術文件檢核表（型式試驗應依試驗產品分別檢具下列文件一式3份）

☑規格一覽表【商品構造（含構成斷面圖）及組成材料（含表面加工材料)】

☑商品四×六吋以上（厚度具尺規之成品）彩色照片。

☑製程概要（具有耐燃性者含耐燃處理概要)。

☑中文標示樣張。

☑樣品：

1.層積材類：每一主型式及須執行甲醛釋出量試驗之系列型式，至少各取二支【每支須可於長度方向距端部五公分以上部位，保持橫斷面尺度狀態下，採取試片表面積四百五十平方公分（兩橫斷面除外）之試片二片】。

2.合板類：每一主型式及須執行甲醛釋出量試驗之系列型式，至少各取二張【每張須可裁製一五〇毫米（長）× 五〇毫米（寬）之長方形試片，其橫切面及表底面之合計面積在一千八百平方公分以上之最少片數× 二組】。具有耐燃性者，另取面積為一〇〇毫米×一〇〇毫米之樣品三片執行耐燃性試驗。

3.木質地板類：每一主型式及須執行甲醛釋出量試驗之系列型式，至少各取二張【每張須於中央部分採取一五〇毫米（長）× 五〇毫米（寬）× 一〇片× 二組】。特殊較小規格無法依前述尺寸裁製完成者，得洽經試驗室研討後，另行辦理。

4.中密度纖維板及粒片板：每一主型式及須執行甲醛釋出量試驗之系列型式，至少各取二張【每張可採取全表面積約一千八百平方公分之試片二組】。具有耐燃性者，另取面積為一〇〇毫米×一〇〇毫米之樣品三片執行耐燃性試驗。

註：規格一覽表及照片應依據型式分類之順序排列，並註明其厚度。

(一)：規格一覽表 (請依據型式分類之順序排列，並註明其厚度)

【商品構造（含構成斷面圖）、組成材料（含表面加工材料）】

範例1天然木材化粧

厚度(mm)	組成材料(含表面加工材料)
19	基材：合板 表面加工材料：放射松(6 mm)
14	基材：合板 表面加工材料：放射松(6 mm)
12	基材：合板 表面加工材料：放射松(6 mm)

(組成材料之基材請依實際使用之基材填寫，例如：合板、集成材、單板層積材或纖維板等；表面加工材料請依實際使用之化粧板樹種名填寫，且須符合 CNS 11667之商用木材名稱，另如化粧板之厚度大於1.2 mm 時須填寫化粧板之厚度)

斷面圖: (送指定試驗室檢驗之型式皆須以斷面圖表示，本例僅主型式19 mm 及系列型式12 mm 送指定試驗室進行型式試驗，故僅須繪製19 mm 及12 mm 之斷面圖)

主型式 19 mm

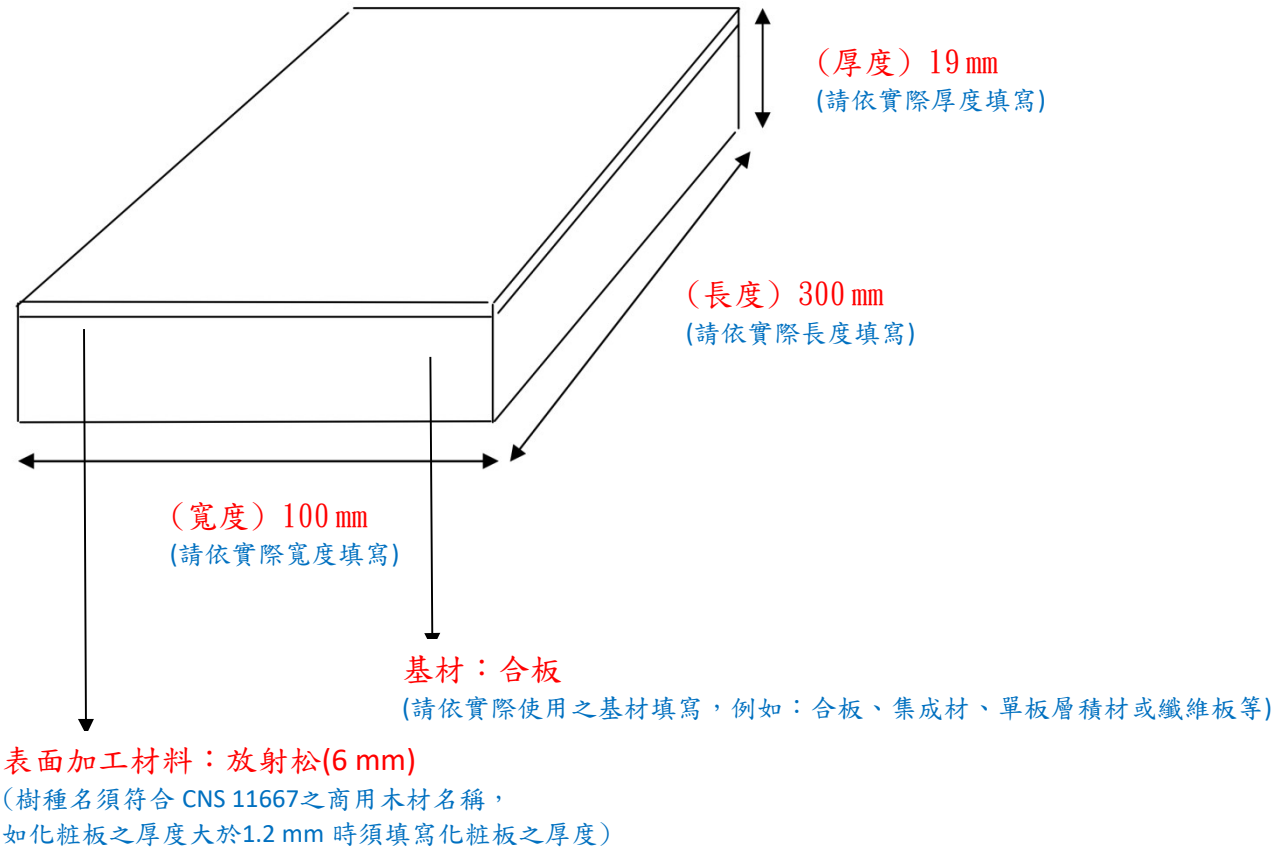

系列型式12 mm

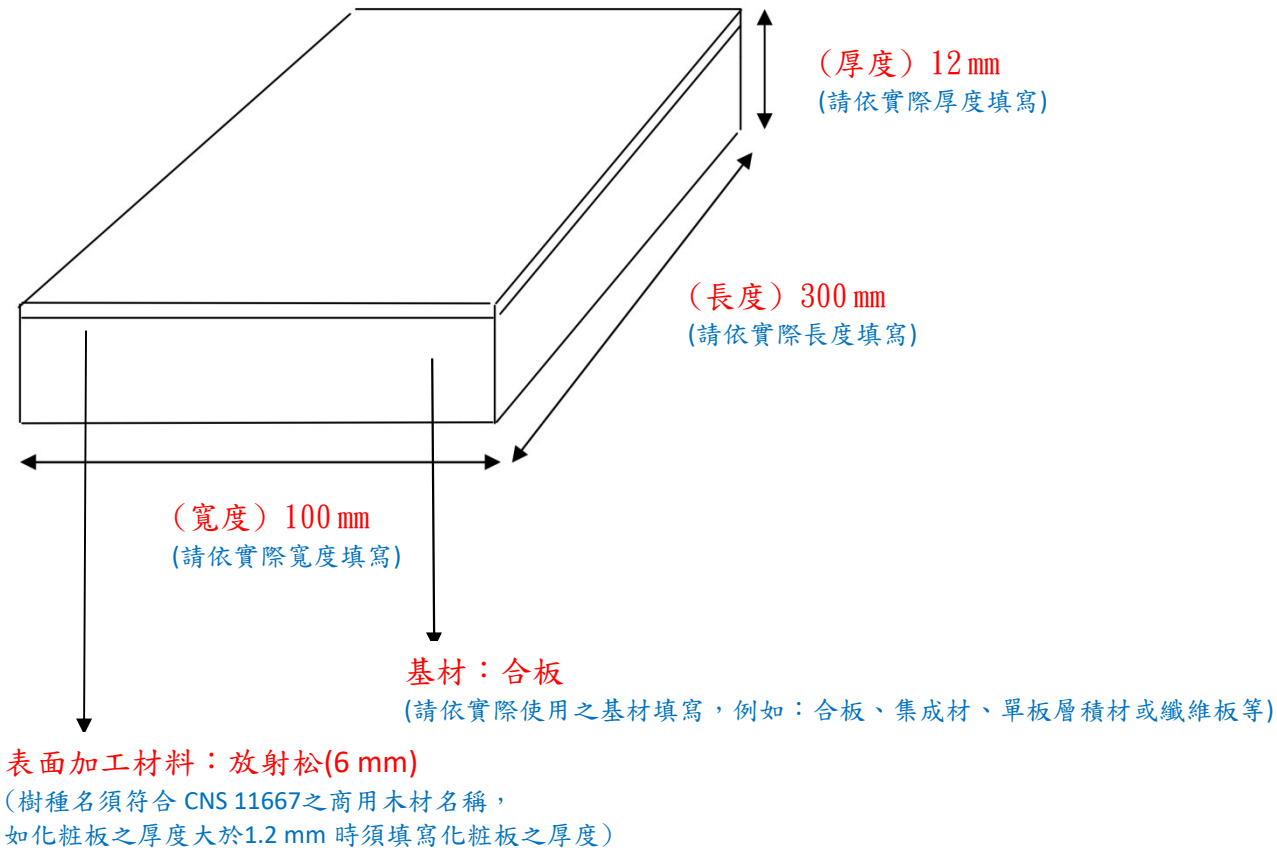

範例2特殊加工化粧

厚度(mm)	組成材料(含表面加工材料)
19	基材：合板 表面加工材料：美耐板貼面
14	基材：合板 表面加工材料：裝飾紙貼面
12	基材：合板 表面加工材料：亮光漆塗裝

(組成材料之基材請依實際使用之基材填寫，例如：合板、集成材、單板層積材或纖維板等；表面加工材料請依實際使用之表面加工材料填寫)

斷面圖: (送指定試驗室檢驗之型式皆須以斷面圖表示，本例僅主型式19 mm 及系列型式12 mm 送指定試驗室進行型式試驗，故僅須繪製19 mm 及12 mm 之斷面圖)

主型式 19 mm

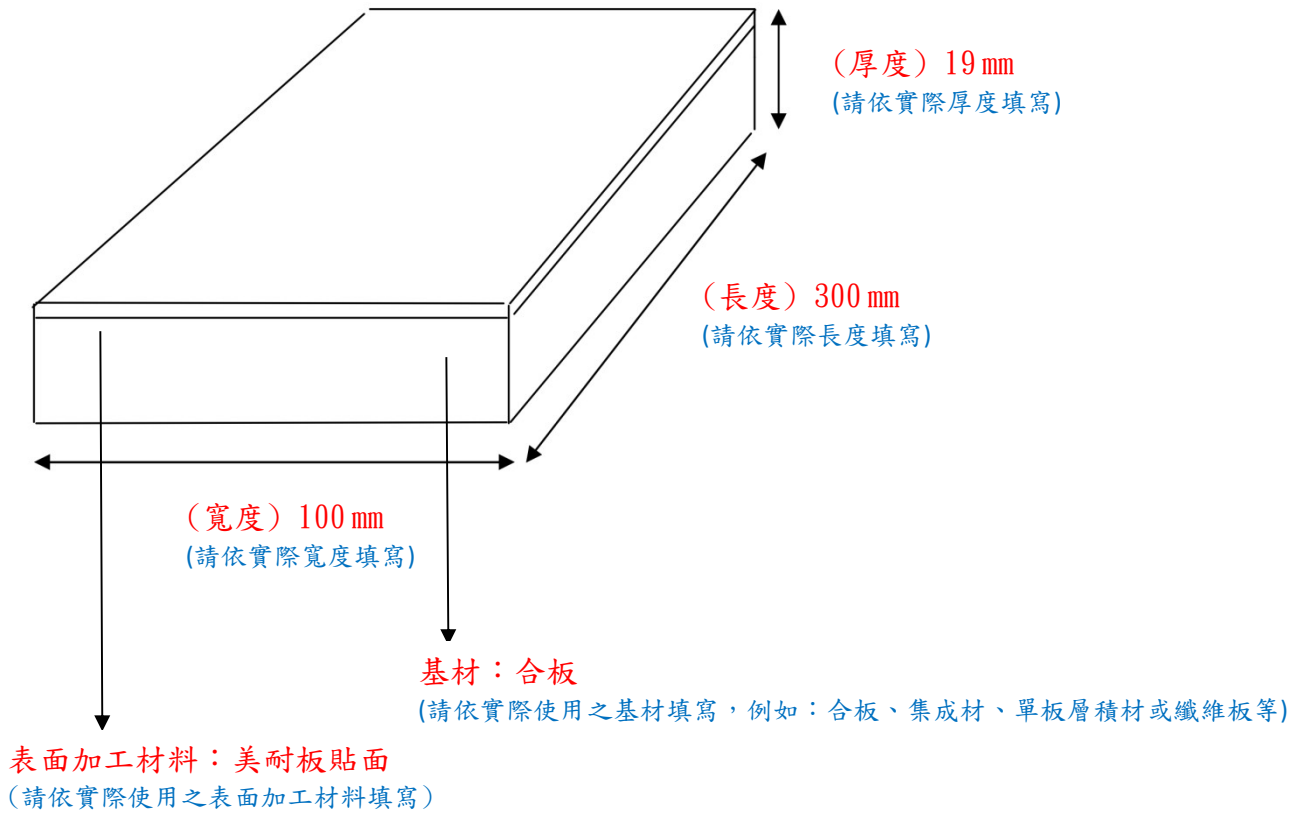

系列型式 12 mm

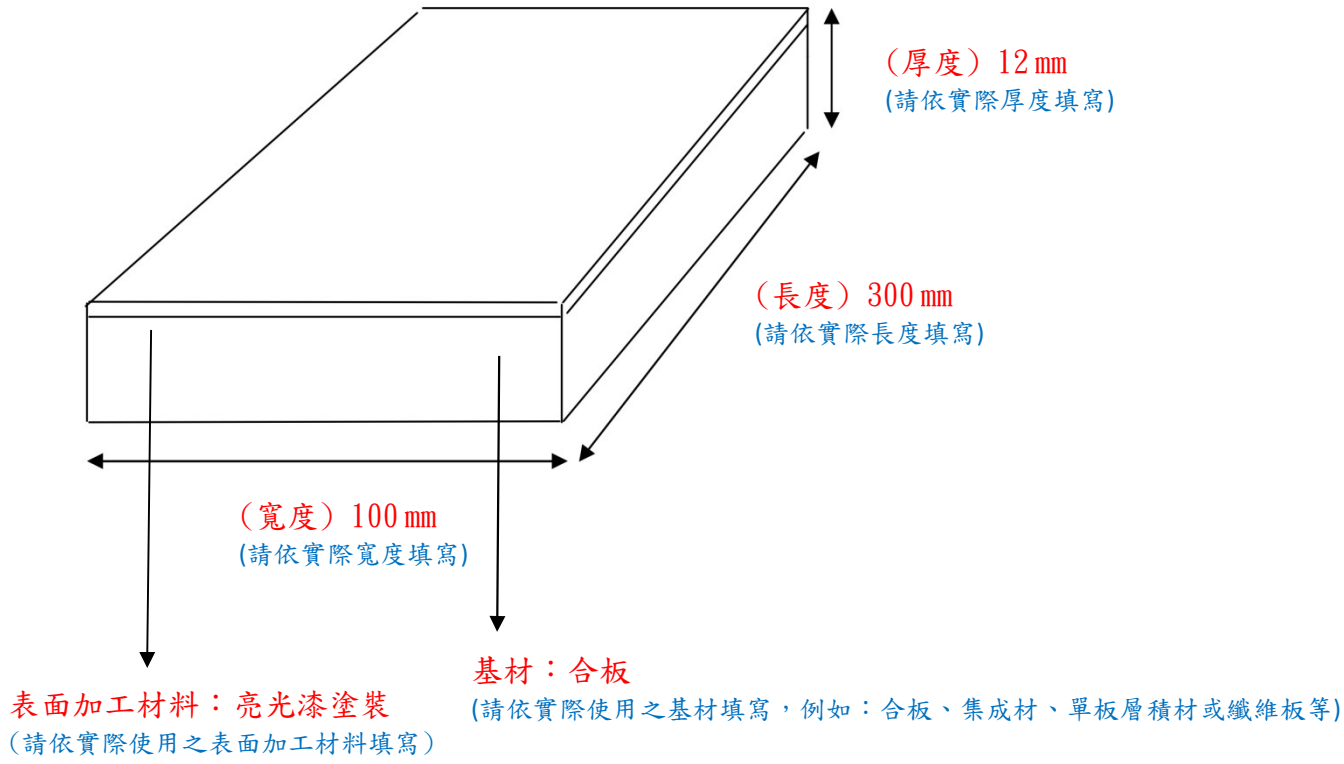

(二)：4x6吋以上（厚度具尺規之成品）彩色照片

(證書上所有型式具尺規之照片，請依據型式分類之順序排列，並註明其厚度。厚度需符合 CNS 11342表2之尺度許可差)

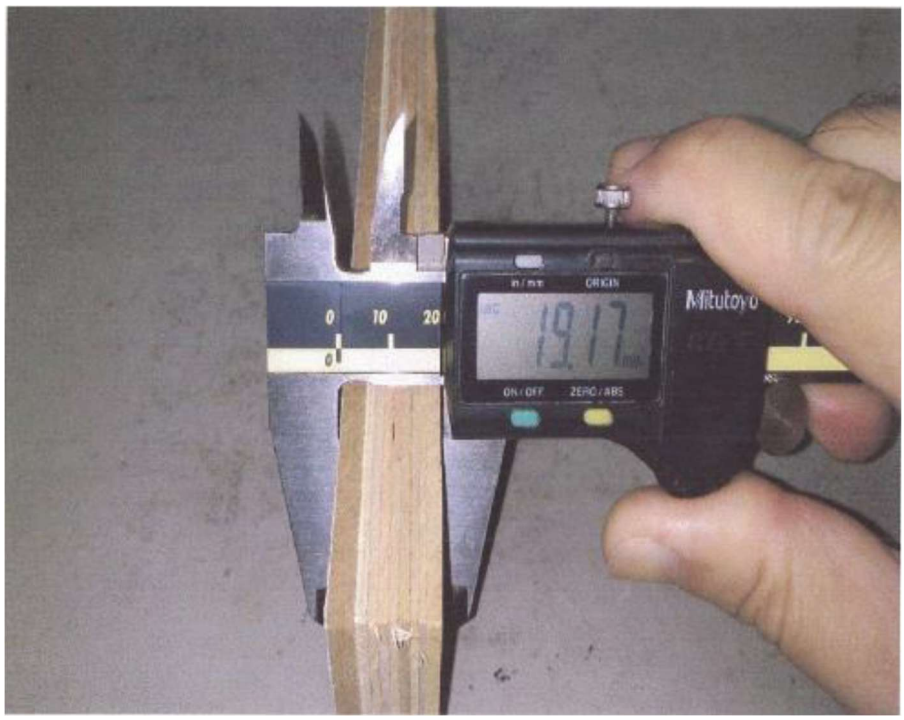

主型式：19 mm

系列型式：14 mm

系列型式：12 mm

(三)：製程概要

原料→OO→OO→OO→OO→OO→OO→成品

(請依產品實際製程填寫)

(四)：中文標示樣張

範例1 天然木材化粧

1. 品名：複合I類木質地板 (請參考 CNS 11342 第 3.2-3.4 節，依產品實際狀態標示)

2. 化粧板之樹種名：放射松 6 mm (樹種名須符合 CNS 11667 之商用木材名稱，

   如化粧板之厚度大於 1.2 mm 時須標示化粧板之厚度)

3. 尺度：19 mm × 100 mm × 300 mm (依厚度、寬度、長度順序標示，須與前述主型式之規

   格一覽表及斷面圖之尺度一致)

4. 用途：直接鋪地用 (請參考 CNS 11342 第 7 節(d)，依產品實際用途標示)

5. 材料名稱：合板 (請參考 CNS 11342 第 7 節(e)，依產品實際主要使用基材名稱標示)

6. 化粧加工方法：天然木材化粧 (請參考 CNS 11342 第 3.7-3.8 節，依產品實際加工方法標示)

7. 磨耗試驗方法：無 (如天然木材化粧貼面單板厚度未滿 1.2 mm，符合 CNS 11342 第 5.4.1 節規定者，標示「磨耗 A 試驗合格」；如天然木材化粧貼面單板厚度大於 1.2 mm 時，可標示「無」)

8. 甲醛釋出量：F3 或 F_3 (須與型式認可申請書及型式試驗報告相符)

9. 防蟲處理方法：無 (請參考 CNS 11342 第 7 節(i)，依產品實際使用之防蟲藥劑種類填寫)

10. 製造廠商(或進口廠商)名稱、電話、地址或其註冊商標：

製造廠商(或進口廠商)：OOOOOOO 公司

地址：OOOOOOOOOOOOOOOOOOO

電話：OO-OOOOOOOO

11. 製造年月日或批號：OO 年 OO 月 OO 日 或 批號：OOOOOO (請依實際狀況填寫)

12. 原產地 ：日本 (須與型式認可申請書相符)

13. 商品檢驗標識：

T***** 或 T*****

(如已知指定代碼，則*****須填入指定代碼)

14. 報驗義務人名稱及地址 (如製造廠商或進口廠商已含報驗義務人資訊，此項可省)

報驗義務人名稱：OOOOOOO 公司

地址：OOOOOOOOOOOOOOOOOOO

四、中文標示樣張 (請依據 CNS 11342第7節標示)

範例2 特殊加工化粧

1. 品名：複合I類木質地板 (請參考 CNS 11342 第 3.2-3.4 節，依產品實際狀態標示)

2. 化粧板之樹種名：無

3. 尺度：19 mm × 100 mm × 300 mm

   (依厚度、寬度、長度順序標示，須與前述主型式之規格一覽表及斷面圖之尺度一致)

4. 用途：直接鋪地用 (請參考 CNS 11342 第 7 節(d)，依產品實際用途標示)

5. 材料名稱：合板 (請參考 CNS 11342 第 7 節(e)，依產品實際主要使用基材名稱標示)

6. 化粧加工方法：特殊加工化粧 (請參考 CNS 11342 第 3.7-3.8 節，依產品實際加工方法標示)

7. 磨耗試驗方法：磨耗 B 試驗合格 (請參考 CNS 11342 第 5.4.2 節，依產品磨耗試驗結果標示)

8. 甲醛釋出量：F3 或 F_3 (須與型式認可申請書及型式試驗報告相符)

9. 防蟲處理方法：無 (請參考 CNS 11342 第 7 節(i)，依產品實際使用之防蟲藥劑種類填寫)

10. 製造廠商(或進口廠商)名稱、電話、地址或其註冊商標：

    製造廠商(或進口廠商)：OOOOOOO 公司

    地址：OOOOOOOOOOOOOOOOOOO

    電話：OO-OOOOOOOO

11. 製造年月日或批號：OO 年 OO 月 OO 日 或 批號：OOOOOO (請依實際狀況填寫)

12. 原產地 ：日本 (須與型式認可申請書相符)

13. 商品檢驗標識：

T*****

或

T*****

(如已知指定代碼，則*****須填入指定代碼)

14. 報驗義務人名稱及地址 (如製造廠商或進口廠商已含報驗義務人資訊，此項可省)

報驗義務人名稱：OOOOOOO 公司

地址：OOOOOOOOOOOOOOOOOOOO

附件5

範例

經濟部標準檢驗局商品型式認可申請書

Application Form for the Type Approval of Product

申請日期：
Date of Application

受理編號：
Application No.

一、申 請 人
Applicant

公司或營業所名稱：OOOOO公司
Company/Business

地址：OOOOOOOOOOOOOOOOOOOO
Address

負 責 人：OOO（簽章）統一編號：OOOOOOOO
Person in charge (Signature) Uniform No.

聯絡人：OOO 電話號碼：OO-OOOOOOOO 傳真號碼OO-OOOOOOOO
Contact person Telephone No. Fax No.

電子郵件：OOOO@ OOO.OOO.OO
E - mail address

二、生產廠場
Factory

廠場名稱：OOOOO、OOOOO（此項可省略）
Factory name

廠 址：OOOOO、OOOOO（此項可省略）
Factory Address

三、產品名稱

（一）商品分類號列：44XX.XX.XX.XX.X-F （可至本局商品檢驗業務申辦服務系統查詢，網址：https://civil.bsmi.gov.tw/bsmi_pqnc/#/uqi6103f）
C.C.C. Code

（二）中文名稱：裝修用集成材 （請依CNS 11029 標準中文名稱填寫）
Chinese Name

（三）英文名稱：Glulam for decorative use（請依 CNS 11029 標準英文名稱填寫，注意大小寫）
English Name

（四）型 式：大斷面, F3, 日本（請以 X 斷面, 甲醛釋出量 Fx, 生產國別之格式，依產品實際狀況填寫）
Type

（五）系列：中斷面, 小斷面
Series

（六）試驗室編號：（請依型式試驗報告上之試驗室編號填寫）
Laboratory No.

（七）試驗報告編號：（請依型式試驗報告上之試驗室報告編號填寫）
Test Report No.

四、申請類別（請依實際申請類別填寫）

☑ （一）新申請案（申請人代碼：XXXXX）（請依實際識別號碼填寫）
New application (Applicant Code)

☐ （二）變更申請案（原證書號碼：　　）
Application for changes (Original Certificate No..)

- ☐ 1.增列系列 Addition of series
- ☐ 2.延展申請案 Extension of the validity period
- ☐ 3.補換發證書 Reissue of the Certificate
- ☐ 4.其他 Others

以下各欄由受理單位填寫
The following table will be filled by the

五、應繳費用：

收費類別	每一型式審查費	系列	證書延展	證照費
金 額	☐ 3,500	☐ 2,000	☐ 2,000	☐ 500
收款單號碼				
收費章				

經辦人： 科(課)長：

TAF-02

附件6

商品型式試驗型式分類表

(適用集成材類)

申請人：OOOOO 公司　　申請日期：OO 年 OO 月 OO 日

聯絡人：OOO

聯絡電話：OO-OOOOOOOO

聯絡地址：OOOOOOOOOOOOOOOOOOOO

電子郵件或傳真：OOOO@ OOO.OOO.OO 或 OO-OOOOOOOO

一、型式分類

(一)參考貨品分類號列：44XX.XX.XX.XX.X-F (集成材類號列末碼為 F，須與型式認可申請書相符)

(二)中文名稱：裝修用集成材 (須與 CNS 11029標準中文名稱相符)

(三)英文名稱：Glulam for decorative use (須與 CNS 11029標準英文名稱相符，注意大小寫)

(四)適用之國家標準：CNS 11029

(五)生產國別：日本 (須與型式認可申請書相符)

(六)甲醛釋出量標示符號：F3 或 F_3

(七)主型式

1.型式：大斷面 (須與型式認可申請書及型式試驗報告相符)

2.短邊（cm）：15.0 或 15.0～20.0 (以單一尺度或區間表示均可，計至小數位1位)

3.長邊（cm）：30.0 或 30.0～40.0 (以單一尺度或區間表示均可，計至小數位1位)

4.橫斷面積（cm^2）：450.0 或 450.0～800.0 (以單一尺度或區間表示均可，計至小數位1位)

(八)系列型式

舉例1 (以單一尺度表示)

1.型式：中斷面、小斷面

2.短邊（cm）：12.0、12.0

3.長邊（cm）：15.1、12.0

4.橫斷面積（cm^2）：181.2、144.0

舉例2 (以區間表示)

1.型式：中斷面、小斷面

2.短邊（cm）：7.5~12.0、5.0~12.0

3.長邊（cm）：15.0~20.0、10.0~12.0

4.橫斷面積（cm^2）：112.5~240.0、50.0~144.0

二、技術文件檢核表（型式試驗應依試驗產品分別檢具下列文件一式3份）

☑□規格一覽表【商品構造（含構成斷面圖）及組成材料（含表面加工材料）】

☑商品四×六吋以上（橫斷面具尺規之成品）彩色照片。

☑製程概要。

☑中文標示樣張。

☑樣品：每一主型式及須執行甲醛釋出量試驗之系列型式，至少各取二支【每支須可於長度方向距端部五公分以上部位，保持橫斷面尺度狀態下，採取試片表面積四百五十平方公分（兩橫斷面除外）之試片二片】。如試片橫斷面尺度或長度較試驗容器為大時，應將試片切斷成同一形狀之多數片的試片（視各試驗室設備予以調整），另特殊規格無法依前述尺寸裁製完成者，得洽經試驗室研討後，另行辦理。

註：

1.規格一覽表及照片應依據型式分類之順序排列，並註明其短邊、長邊及橫斷面積。

2.短邊、長邊及橫斷面積皆計至小數點後第1位。

(一)：規格一覽表 (請依據型式分類之順序排列，並註明其短邊、長邊及橫斷面積)

【商品構造（含構成斷面圖）及組成材料（含表面加工材料）】

舉例1 (以單一尺度表示)

型式	短邊（cm）	長邊（cm）	橫斷面積（cm^2）	材長（cm）	組成材料(含表面加工材料)
大斷面	15.0	30.0	450.0	1200	基材：落葉松 表面加工材料：無
中斷面	12.0	15.1	181.2	1200	基材：落葉松 表面加工材料：無
小斷面	12.0	12.0	144.0	1200	基材：落葉松 表面加工材料：亮光漆塗裝

(組成材料之基材請依實際使用之樹種名填寫，且須符合 CNS 11667之商用木材名稱；表面加工材料請依實際使用之表面加工材料填寫)

舉例2 (以區間表示)

型式	短邊（cm）	長邊（cm）	橫斷面積（cm^2）	材長（cm）	組成材料(含表面加工材料)
大斷面	15.0 ~ 20.0	30.0 ~ 40.0	450.0 ~ 800.0	1200	基材：落葉松 表面加工材料：無
中斷面	7.5 ~ 12.0	15.0 ~ 20.0	112.5 ~ 240.0	1200	基材：落葉松 表面加工材料：無
小斷面	5.0 ~ 12.0	10.0 ~ 12.0	50.0 ~ 144.0	1200	基材：落葉松 表面加工材料：亮光漆塗裝

(組成材料之基材請依實際使用之樹種名填寫，且須符合 CNS 11667之商用木材名稱；表面加工材料請依實際使用之表面加工材料填寫)

斷面圖:(主型式及系列型式皆須送指定試驗室檢驗，故皆須以斷面圖表示)

主型式 大斷面

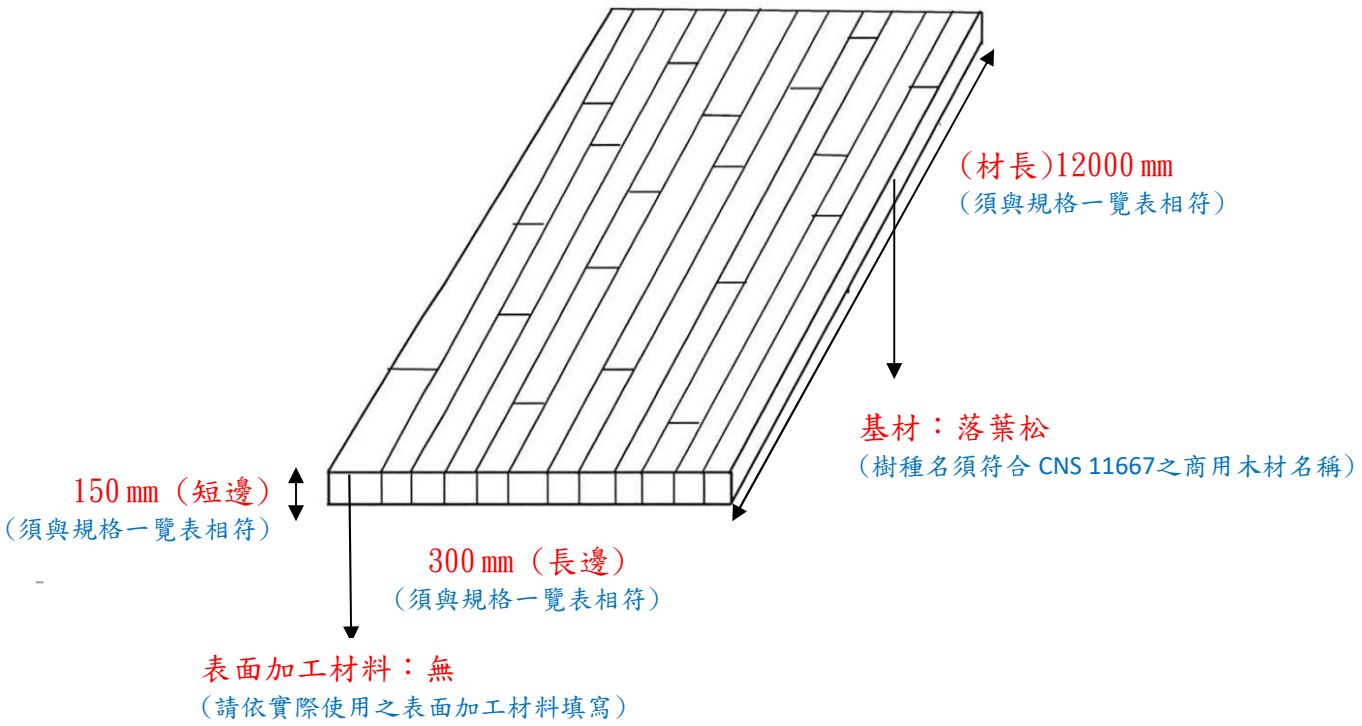

系列型式 中斷面

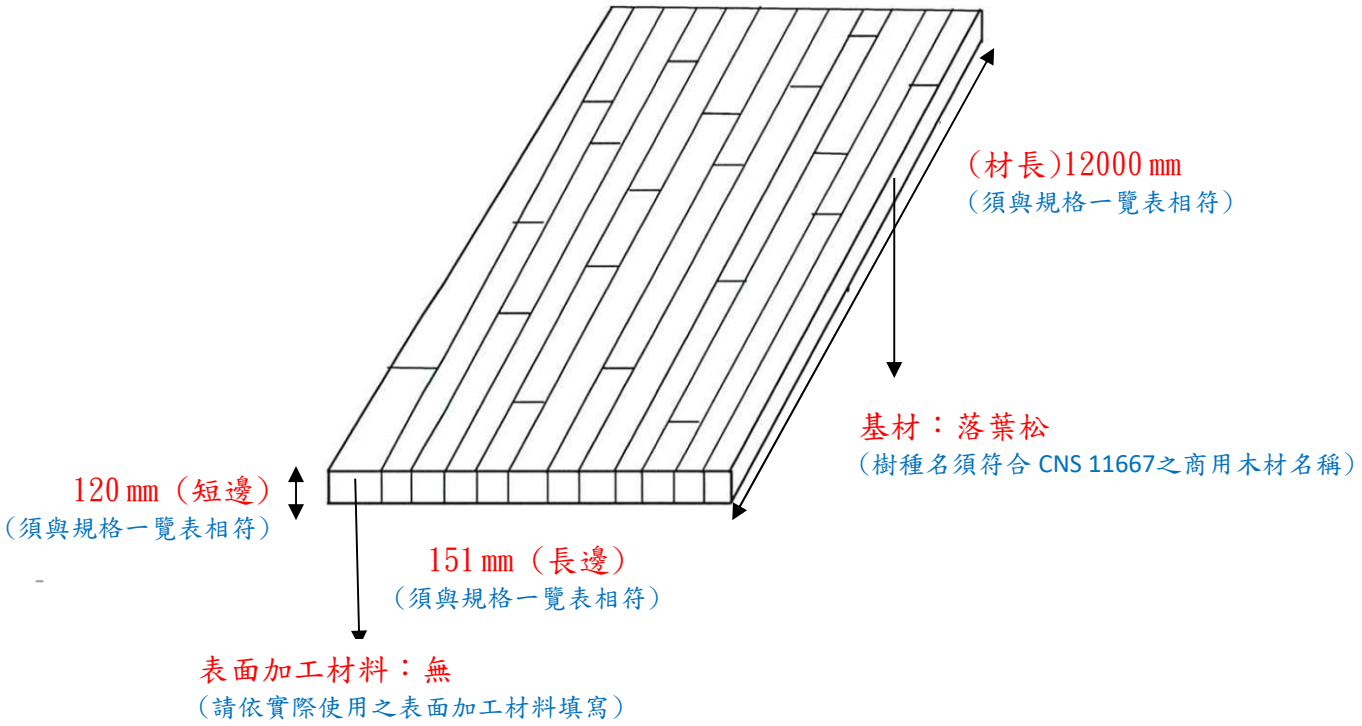

系列型式 小斷面

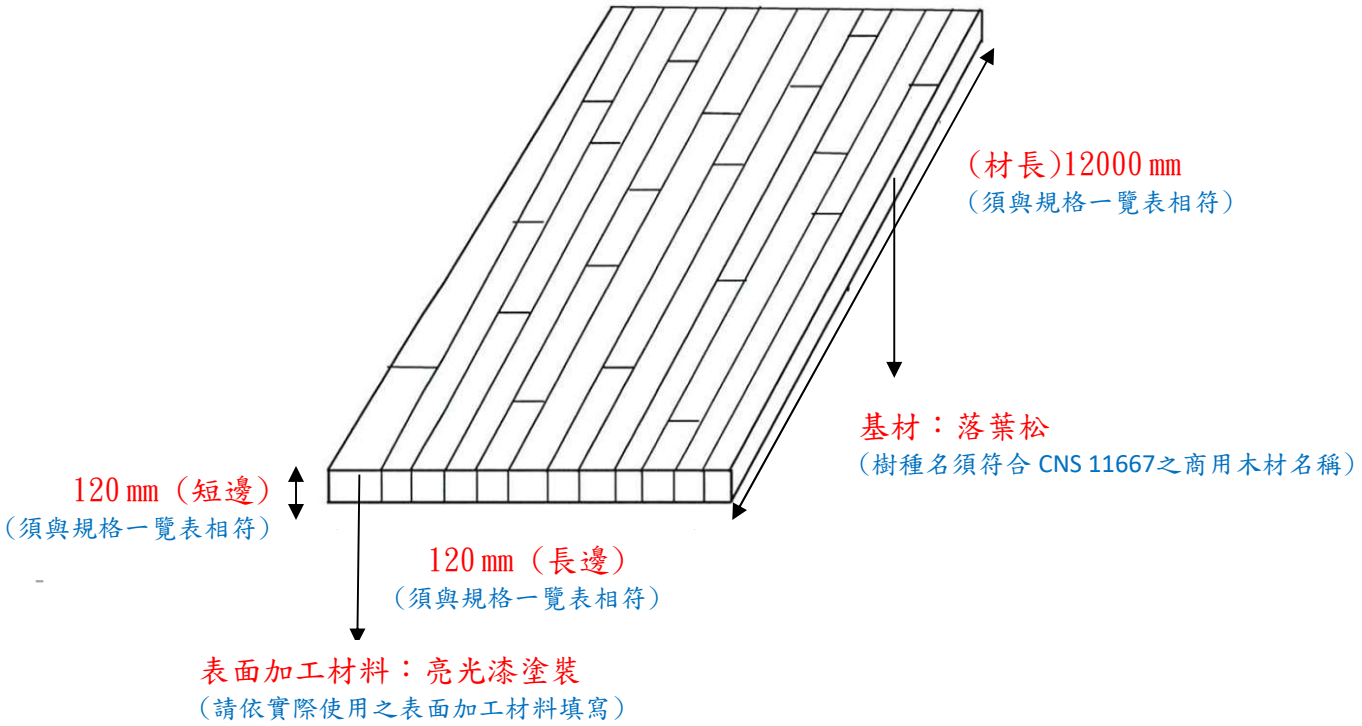
(材長)12000 mm
（須與規格一覽表相符）
基材：落葉松
（樹種名須符合 CNS 11667之商用木材名稱）
120 mm（短邊）
（須與規格一覽表相符）
120 mm（長邊）
（須與規格一覽表相符）
表面加工材料：亮光漆塗裝
（請依實際使用之表面加工材料填寫）

商品4×6吋以上（橫斷面具尺規之成品）彩色照片

(證書上所有型式橫斷面具尺規之照片，請依據型式分類之順序排列，並註明其短邊、長邊及橫斷面積。短邊及長邊需符合 CNS 11029表4之尺度許可差，如長度過長而無法辨識尺規刻度，則須另附尺規末端小範圍放大照片)

主型式：大斷面 (短邊15.0 cm、長邊30.0 cm、橫斷面積450.0 cm^2)

短邊

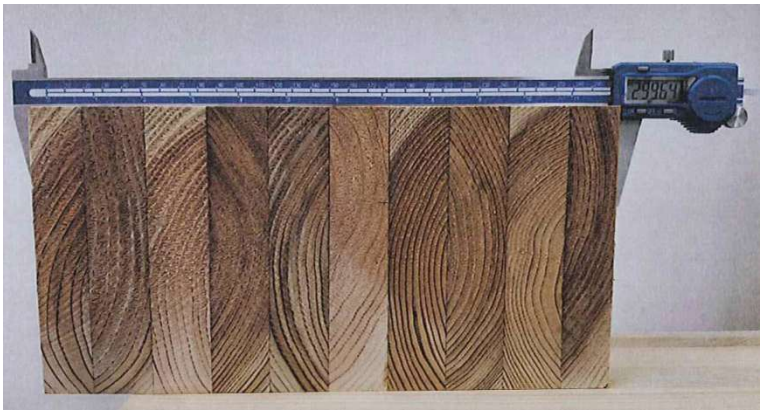

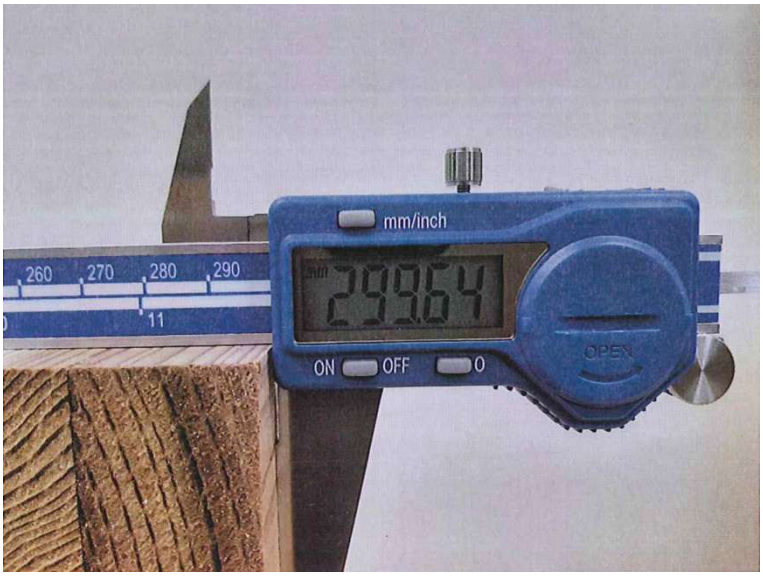

長邊

系列型式：中斷面 (短邊12.0 cm、長邊15.1 cm、橫斷面積181.2 cm^2)

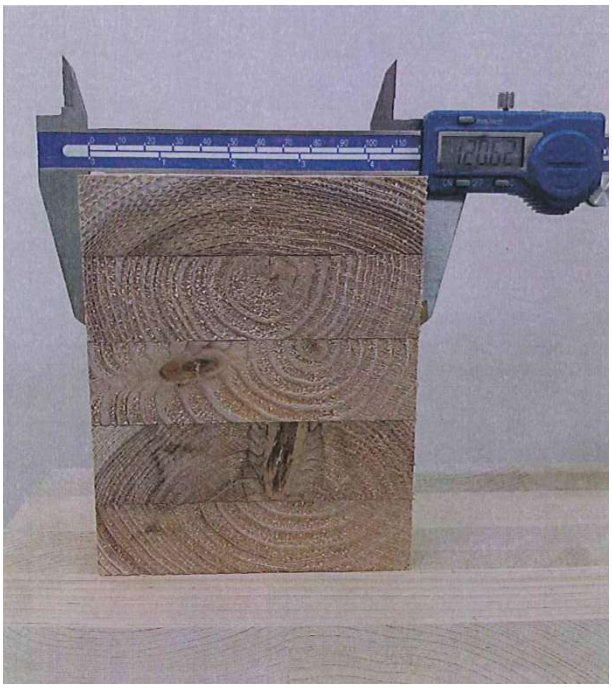

短邊

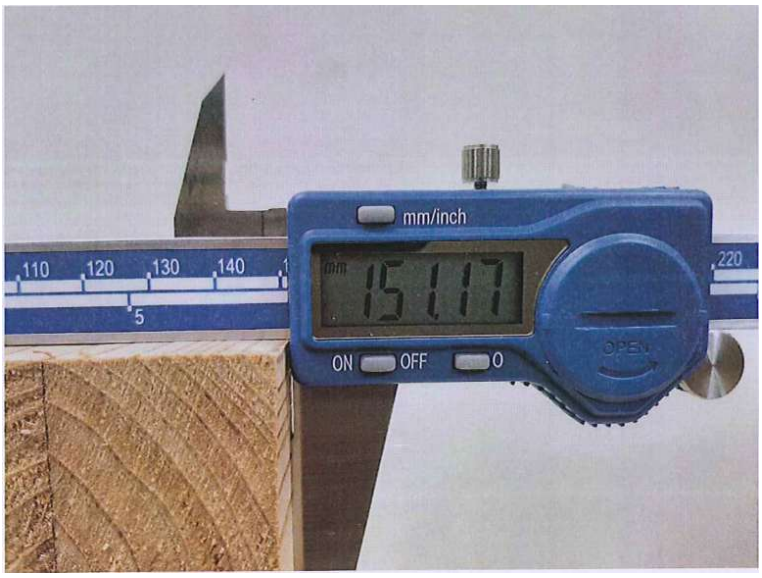

長邊

系列型式：小斷面 (短邊12.0 cm、長邊12.0 cm、橫斷面積144.0 cm^2)

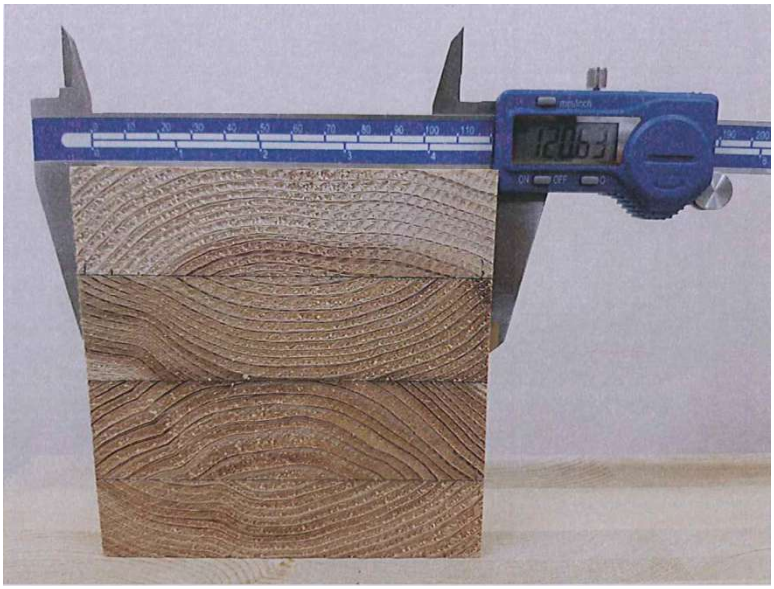

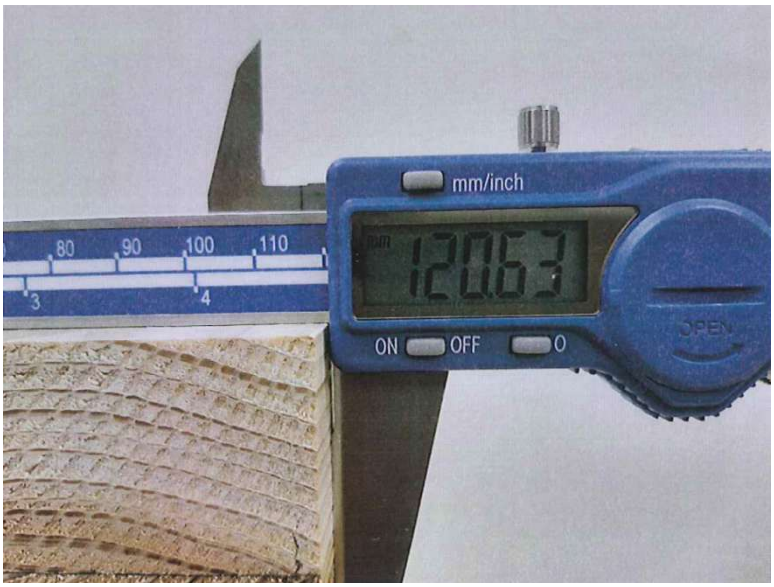

短邊

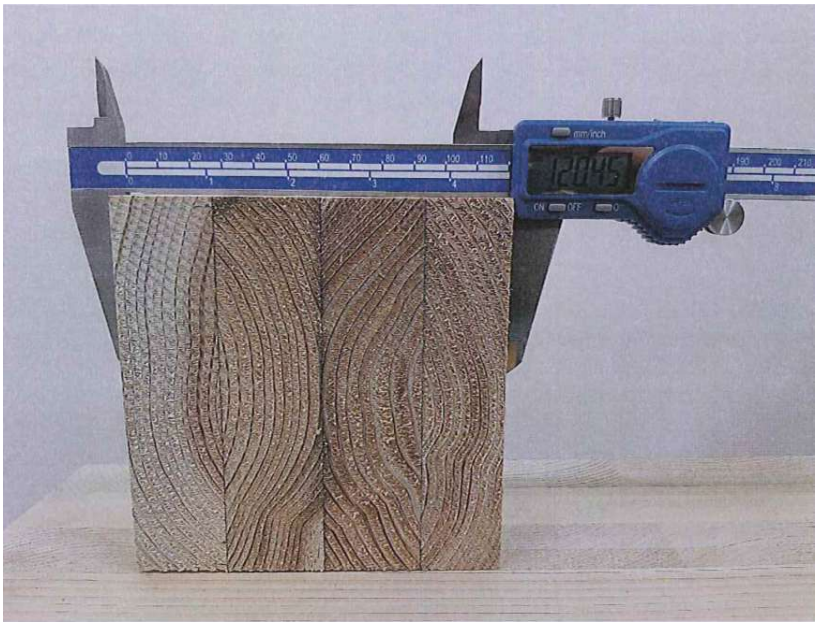

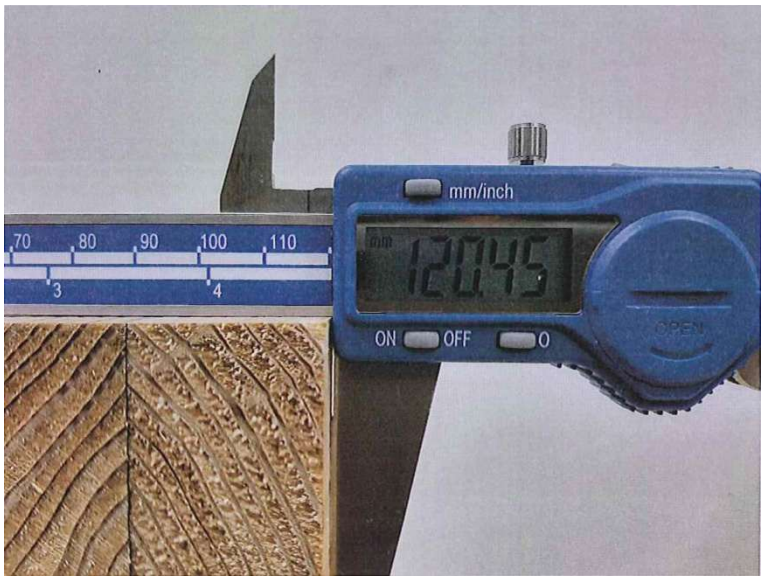

長邊

(三)：製程概要

原料→OO→OO→OO→OO→OO→OO→成品

(請依產品實際製程填寫)

(四)：中文標示樣張

本體標示

1. 品名：裝修用集成材

2. 原產地 ：日本 (須與型式認可申請書相符)

3. 甲醛釋出量： F3 (可簡寫，須與型式認可申請書及型式試驗報告相符)

4. 製造廠商(或進口商)名稱、地址或商標：

   製造廠商/進口商：OOOOOOO 公司

   地址：OOOOOOOOOOO

5. 製造年月或批號：OO 年 OO 月或 批號：OOOOOO (請依實際狀況填寫)

6. 商品檢驗標識：

T***** 或 T*****

(如已知指定代碼，則*****須填入指定代碼)

外包裝標示

1. 品名：裝修用集成材 (請參考 CNS 11029 第 7 節(a)，依產品實際狀態標示)

2. 樹種(或樹種群)名稱：落葉松

   (樹種名依序以使用量多者標示，並須符合 CNS11667之商用木材名稱)

3. 露出材面：1 面 (請參考 CNS 11029 第 7 節(c)，依產品實際狀態標示)

4. 尺度：150 mm × 300 mm × 12000 mm (依短邊、長邊、材長順序標示，須與前述主型式之規格一覽表及斷面圖之尺度一致)

5. 甲醛釋出量：F3 (平均值 1.5 mg/L 以下，最大值 2.1 mg/L 以下) (不可簡寫，須與型式認可申請書及型式試驗報告相符)

6. 製造年月或批號 ：OO 年 OO 月或 批號：OOOOOO (請依實際狀況填寫)

7. 原產地 ：日本 (須與型式認可申請書相符)

8. 商品檢驗標識：

T*****　或　T*****

(如已知指定代碼，則*****須填入指定代碼)

9. 報驗義務人名稱及地址

報驗義務人名稱：OOOOOOO 公司

地址：OOOOOOOOOOOOOOOOOOO